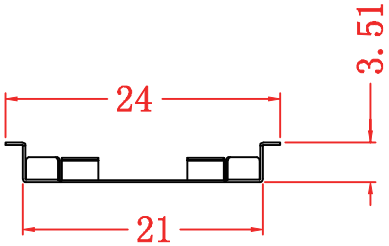

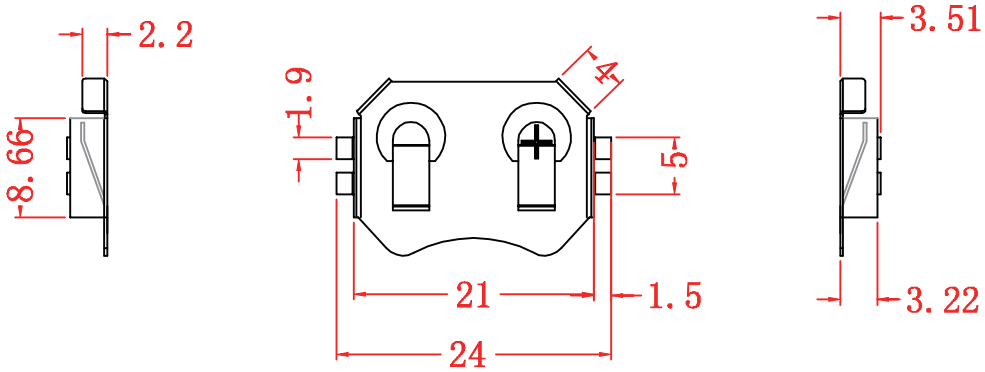

					PENZEL COMERCIO EXTERIOR LTDA.				
					A4	(签名)	(年月日)	视图	
					制图			名称	
					审核			型号	B-CR2032-SMT
					批准			材料	0.25磷铜镀镍
标记	处数	更改内容	(签名)	(年月日)	比例	1:1	编号 237		共1张 第 1张

已批准